DIMENSIONI D'INGOMBRO SERIE **"FI P4"**
OVERALL DIMENSIONS SERIES **"FI P4"**

DIMENSIONS D'ENCOMBREMENT SERIE **"FI P4"**
GEWICHTE SERIE **"FI P4"**

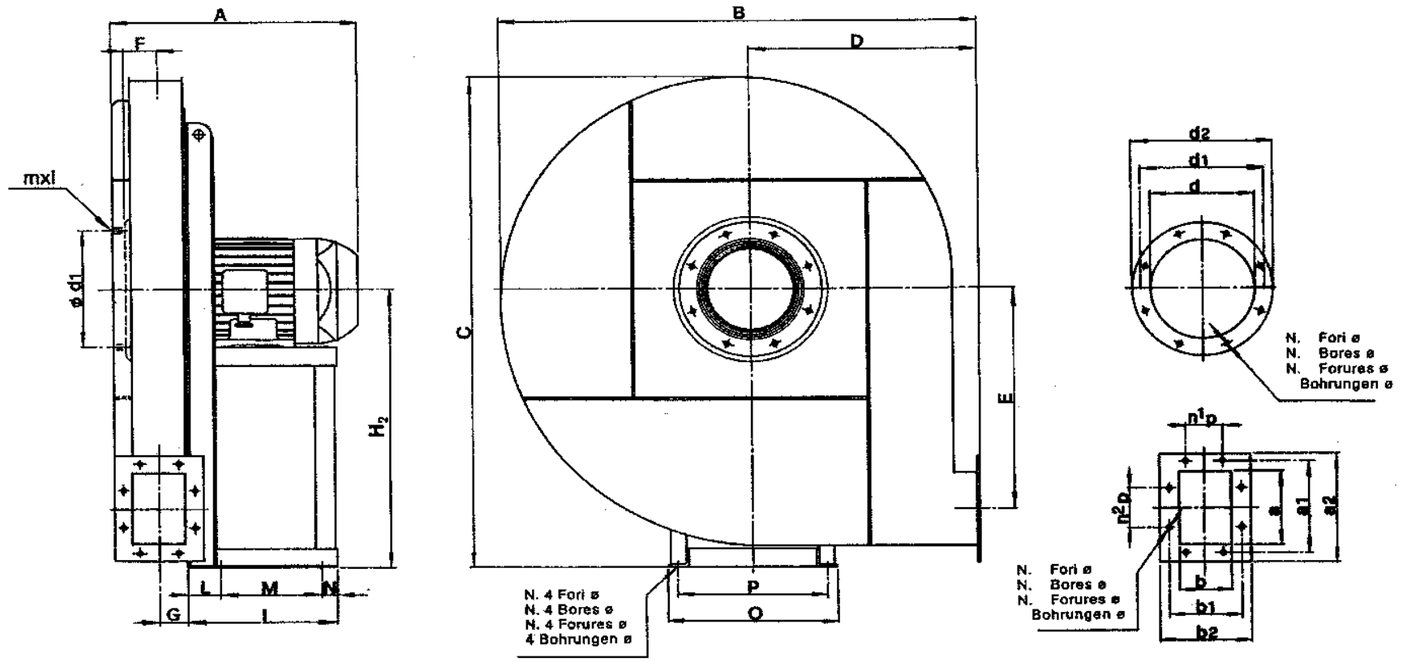

Tipo/Type/Typ Ventilatore Fan Ventilateur Ventilator	Motore Motor Moteur Motor	Ventilatore Fan Ventilateur Ventilator									Basamento Base Chassis Sockel							Flangia aspirante Inlet flange Bride à l'aspiration Flansch saugseitig						Flangia premente Outlet flange Bride en refoulement Flansch drucksEiting										Peso Weight Poids Gewicht	PD²
		A	B	C	D	E	F	G	H	H1	H2	I	L	M	N	O	P	Ø	d	d1	d2	n°	Ø	mxl	a	b	a1	b1	a2	b2	n1p	n2p	n°	Ø	Kg	Kgf m²
FI 451 P4A	132S2	570	645	715	300	242	92	86	400	300	400	300	40	237	23	372	337	12	254	292	324	8	10	M8x25	229	164	265	200	299	234	1-112	1-112	8	12	98	1,1
FI 451 P4A	132S2																																		104	1,1
FI 502 P4A	132S2	590	715	800	335	272	101	97	450	335	450	300	40	237	23	372	337	12	285	332	365	8	10	M8x25	256	183	292	219	326	253	1-112	2-112	10	12	116	1,4
FI 502 P4A	160M2	685										415	50	337	28	440	395	14																	131	1,4
FI 501 P4A	132M2	635										300	40	237	23	372	337	12																	118	1,6
FI 501 P4A	160M2	685										415	50	337	28	440	395	14																	148	1,6
FI 562 P4A	160M2	760	805	890	375	308	115	107	500	375	500	433	50	355	28	440	395	14	320	366	400	8	10	M8x25	288	205	332	249	368	285	1-125	2-125	10	12	155	2,2
FI 562 P4A	160L2	805																																	180	2,2
FI 561 P4A	160M2	760																																	189	2,7
FI 561 P4A	180M2	820										478	70	375	33	488	434	17																	215	2,7
FI 632 P4A	180M2	820	910	1000	425	348	127	120	560	425	560	460	70	357	33	488	434	17	360	405	440	8	10	M8x25	322	229	366	273	402	309	1-125	2-125	10	12	254	4,1
FI 632 P4A	200L2	850										500	80	381	39	568	506	19																	316	4,1
FI 631 P4A	200L2																																		298	4,8
FI 631 P4A	225M2	920										540	80	421	39	616	556	19																	408	4,8
FI 712 P4A	225M2	950	1015	1120	475	389	140	133	630	475	630	540	80	421	39	616	556	19	405	448	485	12	10	M8x25	361	256	405	300	441	336	1-125	2-125	10	12	334	6,9
FI 712 P4A	250M2	985										600	90	466	44	676	604	19																	359	6,9
FI 711 P4A	250M2																																		362	8,5
FI 711 P4A	280S2	1065										690	100	540	50	690	770	21																	507	8,5
FI 802 P4A	280S2	1195	1140	1260	530	440	161	150	710	530	710	690	100	540	50	690	770	21	455	497	535	12	10	M8x25	404	288	448	332	484	368	2-125	3-125	14	12	707	11
FI 802 P4A	315S2	1320										800	110	635	55	850	760	21																	1050	11
FI 801 P4A	315S2																																		1055	14
FI 801 P4A	315M2	1320																																	1055	14
FI 902 P4A	315M2	1350	1285	1420	600	496	177	168	800	600	800	800	110	635	55	850	760	21	505	551	585	12	10	M8x25	453	322	497	366	533	402	2-125	3-125	14	12	1061	18
FI 902 P4A	315M2																																		1128	18
FI 901 P4A	315M2																																		1136	20
FI 901 P4A	315M2																																		1196	20

Tabella non impegnativa
The above data are unbinding

Tableau sans engagement
Unverbindliche Tabelle

serie FI profilo positivo premente / FI range positive profile on discharge side

Tipo/Type/Typ						portata m3/s / capacity m3/s																																		
Ventilatore Fan Ventilateur Ventilator	Motore Motor Moteur Motor	potenza max assorbita kW	potenza installata kW	velocità di rotazione giri/min.	rumorosità dB/A*	0,19	0,21	0,23	0,26	0,3	0,33	0,37	0,42	0,47	0,53	0,6	0,67	0,75	0,85	0,95	1,06	1,18	1,32	1,5	1,7	1,9	2,12	2,36	2,65	3	3,35	3,75	4,25	4,75	5,3	6	6,7	7,5	9
						Pressione totale mmH20 (in premente) / Total pressure mmH20 (discharge side)																																		
FI 451 P4A	132S2	5,2	5,5	2890	76					386	390	396	401	404	408	409	409	407	402	395																				
FI 451 P4A	132S2	7,4	7,5	2890	76					386	390	396	401	404	408	409	409	407	402	395	381	357	320																	
FI 502 P4A	132S2	6,9	7,5	2890	79						426	433	438	445	451	454	456	457	456	453	449	440																		
FI 502 P4A	160M2	10,5	11	2930	79						437	444	450	457	463	467	469	470	470	467	462	452	433	391	342															
FI 501 P4A	132M2	8,5	9	2900	80							475	483	489	497	503	506	509	510	509	506	501	491																	
FI 501 P4A	160M2	13	15	2935	80							486	494	500	508	515	519	522	523	522	519	514	503	481	435	380														
FI 562 P4A	160M2	10,5	11	2930	83									546	555	562	570	577	583	585	586	584	582																	
FI 562 P4A	160L2	17,6	18,5	2935	83									548	557	564	572	579	585	587	588	586	584	578	564	544	510	435												
FI 561 P4A	160M2	14,5	15	2935	84										612	622	630	639	647	653	656	657	656	652	645															
FI 561 P4A	180M2	22	22	2940	84										614	624	632	641	649	655	658	659	658	654	647	632	609	571	487												
FI 632 P4A	180M2	22	22	2940	87													717	727	740	744	752	757	759	758	754	748													
FI 632 P4A	200L2	34	37	2960	87													727	738	750	755	762	768	769	768	765	759	744	714	661	569									
FI 631 P4A	200L2	29	30	2960	88														801	813	827	832	840	846	848	847	843	836	820											
FI 631 P4A	225M2	41	45	2960	88														801	813	827	832	840	846	848	847	843	836	820	786	728	626							
FI 712 P4A	225M2	43	45	2960	91																903	917	933	945	954	959	961	961	955	947	930	896							
FI 712 P4A	250M2	54	55	2970	91																909	923	939	951	959	965	967	967	961	953	936	902	839						
FI 711 P4A	250M2	54	55	2970	92																	1021	1037	1055	1068	1078	1084	1087	1086	1080	1071	1052							
FI 711 P4A	280S2	73	75	2975	92																	1024	1040	1058	1071	1081	1087	1090	1089	1083	1074	1055	1016	945	830				
FI 802 P4A	280S2	79	90	2975	94																		1126	1149	1166	1181	1194	1207	1217	1220	1219	1214	1204	1183	1144				
FI 802 P4A	315S2	101	110	2980	94																		1130	1153	1170	1185	1198	1211	1221	1224	1223	1218	1208	1187	1148	1079	956		
FI 801 P4A	315S2	103	110	2980	95																			1286	1312	1331	1348	1363	1378	1389	1393	1392	1386	1374	1351	1306			
FI 801 P4A	315M2	131	132	2980	95																			1286	1312	1331	1348	1363	1378	1389	1393	1392	1386	1374	1351	1306	1228	1088	
FI 902 P4A	315M2	119	132	2980	97																						1476	1502	1523	1541	1558	1570	1575	1574	1568	1556			
FI 902 P4A	315M2	154	160	2980	97																						1476	1502	1523	1541	1558	1570	1575	1574	1568	1556	1532	1450	
FI 901 P4A	315M2	149	160	2980	98																							1655	1684	1708	1728	1747	1760	1766	1765	1758	1745		
FI 901 P4A	315M2	193	200	2980	98																							1655	1684	1708	1728	1747	1760	1766	1765	1758	1745	1718	1620

NB. Con potenze oltre 110 ÷ 132 kW è consigliabile l'esecuzione 8 (accoppiamento a giunto)
* Tubazione solo in premente

NB. For motor power more than 100 ÷ 132 kW we recommend arrangement 8 (flexible coupling)
* Piping only on discharge side

progetti\fipositivi.xls

serie FI profilo positivo aspirante / FI range positive profile on suction side

Tipo/Type/Typ						portata m3/s / capacity m3/s																																		
Ventilatore Fan Ventilateur Ventilator	Motore Motor Moteur Motor	potenza max assorbita kW	potenza installata kW	velocità di rotazione giri/min.	rumorosità dB/A*	0,19	0,21	0,23	0,26	0,3	0,33	0,37	0,42	0,47	0,53	0,6	0,67	0,75	0,85	0,95	1,06	1,18	1,32	1,5	1,7	1,9	2,12	2,36	2,65	3	3,35	3,75	4,25	4,75	5,3	6	6,7	7,5	9
						Pressione totale mmH20 (in aspirante) / Total pressure mmH20 (suction side)																																		
FI 451 P4A	132S2	5,2	5,5	2890	79					359	362	366	369	372	375	378	379	379	377	371																			
FI 451 P4A	132S2	7,1	7,5	2890	79					359	362	366	369	372	375	378	379	379	377	371	361	343	299																
FI 502 P4A	132S2	7,2	7,5	2890	82						398	402	405	409	412	416	420	422	423	423	420	412																	
FI 502 P4A	160M2	10,2	11	2930	82						408	412	415	419	422	426	430	432	433	433	430	422	403	365	319														
FI 501 P4A	132M2	8,9	9	2900	83							441	445	449	453	457	461	465	468	469	469	466	457																
FI 501 P4A	160M2	12,6	15	2935	83							452	456	460	464	468	472	476	479	480	480	477	468	447	404	353													
FI 562 P4A	160M2	10,5	11	2930	86									505	511	515	519	524	528	533	536	537	537																
FI 562 P4A	160L2	17,6	18,5	2935	86									507	513	517	521	526	530	535	538	539	539	536	525	504	468	407											
FI 561 P4A	160M2	14,6	15	2935	87										566	572	577	581	587	592	597	600	602	602	598														
FI 561 P4A	180M2	22	22	2940	87										566	572	577	581	587	592	597	600	602	602	598	586	563	522	454										
FI 632 P4A	180M2	22	22	2940	90													657	663	668	673	680	686	691	694	694	690												
FI 632 P4A	200L2	35	37	2960	90													666	672	677	682	689	695	700	703	703	699	687	660	617	537								
FI 631 P4A	200L2	29	30	2960	91														734	741	747	752	760	766	772	775	775	771	757										
FI 631 P4A	225M2	43	45	2960	91														734	741	747	752	760	766	772	775	775	771	757	728	680	592							
FI 712 P4A	225M2	41	45	2960	94																832	840	847	856	864	871	876	880	881	877	863	832							
FI 712 P4A	250M2	54	55	2970	94																838	846	853	862	870	877	882	886	887	883	869	838	778						
FI 711 P4A	250M2	52	55	2970	95																	942	951	959	969	977	985	991	996	997	992	976							
FI 711 P4A	280S2	72	75	2975	95																	942	951	959	969	977	985	991	996	997	992	976	942	874	770				
FI 802 P4A	280S2	79	90	2975	97																		1041	1051	1060	1070	1077	1087	1097	1105	1110	1111	1108	1093	1057				
FI 802 P4A	315S2	97	110	2980	97																		1041	1051	1060	1070	1077	1087	1097	1105	1110	1111	1108	1093	1057	988	877		
FI 801 P4A	315S2	102	110	2980	98																			1184	1196	1206	1217	1225	1237	1248	1257	1263	1264	1260	1243	1202			
FI 801 P4A	315M2	126	132	2980	98																			1184	1196	1206	1217	1225	1237	1248	1257	1263	1264	1260	1243	1202	1124	998	
FI 902 P4A	315M2	122	132	2980	100																						1355	1367	1380	1391	1403	1416	1426	1433	1436	1431			
FI 902 P4A	315M2	153	160	2980	100																						1355	1367	1380	1391	1403	1416	1426	1433	1436	1431	1414	1332	
FI 901 P4A	315M2	150	160	2980	101																							1519	1533	1547	1559	1573	1588	1599	1607	1610	1604		
FI 901 P4A	315M2	192	200	2980	101																							1519	1533	1547	1559	1573	1588	1599	1607	1610	1604	1585	1493

NB. Con potenze oltre 110 ÷ 132 kW è consigliabile l'esecuzione 8 (accoppiamento a giunto)
* Tubazione solo in aspirante

NB. For motor power more than 100 ÷ 132 kW we recommend arrangement 8 (flexible coupling)
* Piping only on suction side