Двухступенчатые / Two Stages

insuz
Heating Systems

50 - 2.100 kW

GZ

Газовые горелки insuz - являются наиболее эффективными, качественными и надежными приборами, которые при минимальных расходах топлива обладают наибольшим КПД производительности.
Обладают отличным качеством работы и обеспечивают стабильную работу.

Gas burners insuz - Are the most effective, high-quality and reliable devices that works on low cost of fuel at the highest efficiency performance. devices works on excellent quality of work and ensure reliable operation.

ГОРЕЛКИ ГАЗОВЫЕ / GAS BURNERS

Технические характеристики
Technical Specifications

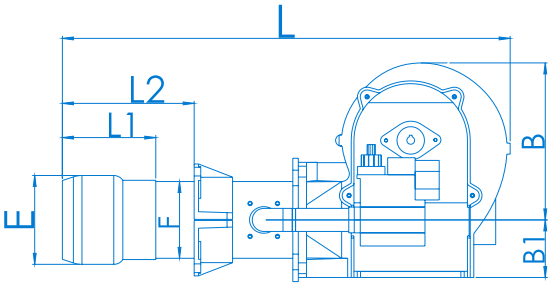

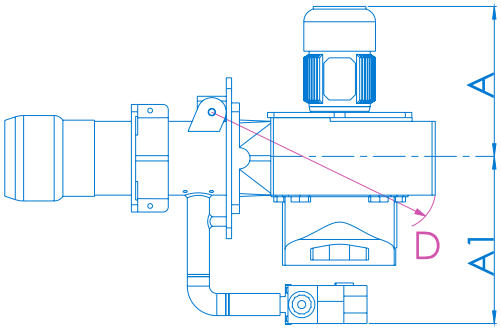

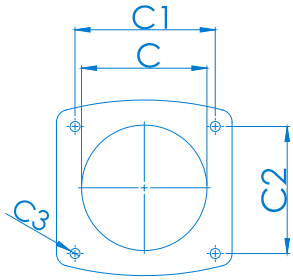

МОДЕЛЬ MODEL	A	A1	B	B1	ØC	C1	C2	Ø C3	D	Ø E	Ø F	L	L1	L2	ВЕС НЕТТО NET WEIGHT
IN 1.2 GZ	180	170	210	70	125	120	130	M10	R340	90	114	560	100	190	18
IN 2.1 GZ	280	300	240	90	125	120	130	M10	R460	90	114	670	100	190	26
IN 2.2 GZ	280	300	240	90	150	160	150	M12	R460	150	140	690	110	210	30
IN 3.1 GZ	280	320	290	110	170	160	150	M12	R570	160	140	940	170	390	40
IN 3.2 GZ	280	320	290	110	170	160	150	M12	R570	160	140	940	170	390	40
IN 5.1 GZ	300	350	320	100	185	208	160	M12	R740	170	175	1200	180	380	70
IN 5.2 GZ	300	350	320	100	200	208	160	M12	R740	190	170	1250	180	380	70
IN 8.1 GZ	360	420	370	110	200	208	160	M12	R850	190	170	1250	180	380	80

insuz
Heating Systems

Двухступенчатые / Two Stages

50 - 2.100 kW

GZ

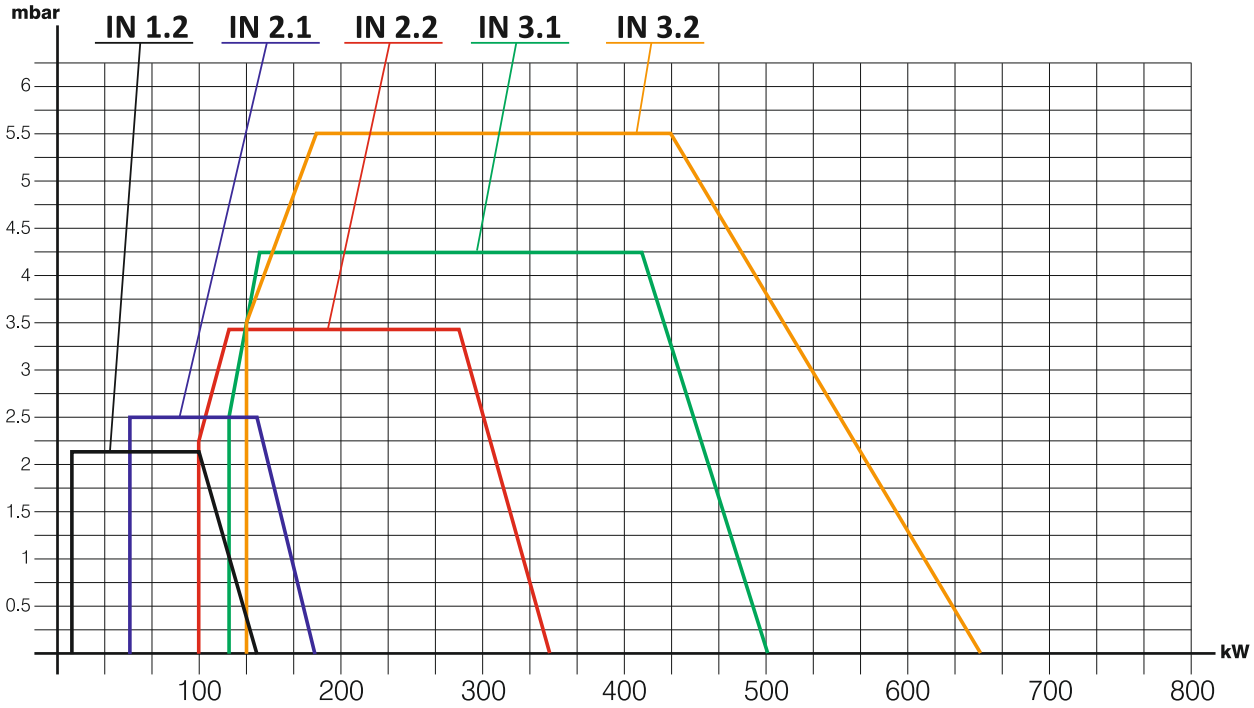

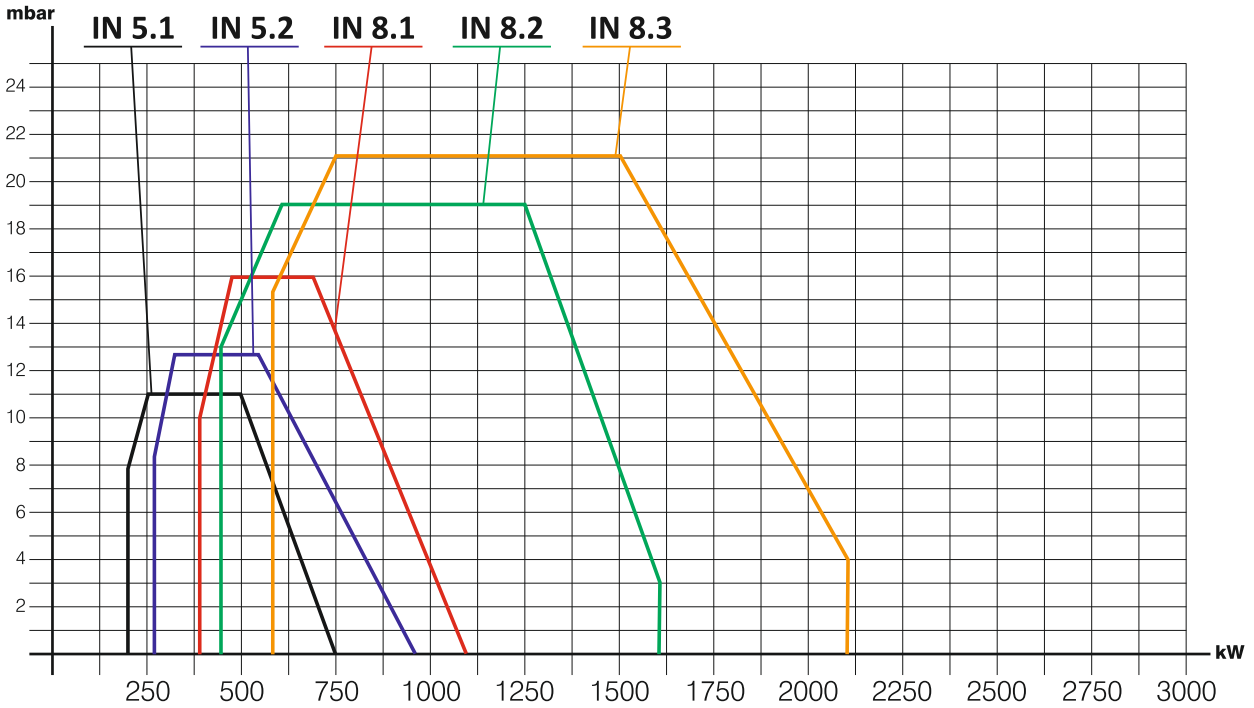

МОДЕЛЬ MODEL	МОЩНОСТЬ / CAPACITY кВт/ч - kW/h мин-min/макс-max		ккал/час - kcal/h мин-min/макс-max		м³/час - m³/h мин-min/макс-max		НАПРЯЖЕНИЕ ПИТАНИЯ SUPPLY VOLTAGE	ДВИГАТЕЛЬ MOTOR кВт - kW	ДАВЛЕНИЯ ГАЗА НА ВХОДЕ GAS INLET PRESSURE
IN 1.2 GZ	50	180	43.000	154.800	5,21	18,76	1N - 50 Hz 230V	0,25	21 - 300
IN 2.1 GZ	80	280	68.800	240.800	8,34	29,19	1N - 50 Hz 230V	0,37	21 - 300
IN 2.2 GZ	100	360	86.000	309.600	10,42	37,53	1N - 50 Hz 230V	0,37	21 - 300
IN 3.1 GZ	110	500	94.600	430.000	11,47	52,12	1N - 50 Hz 230V	0,55	21 - 300
IN 3.2 GZ	130	650	111.800	559.000	13,55	67,76	3N - 50 Hz 380V	0,55	21 - 300
IN 5.1 GZ	200	750	172.000	645.000	20,85	78,18	3N - 50 Hz 380V	0,75	21 - 300
IN 5.2 GZ	260	950	223.600	817.000	27,10	99,03	3N - 50 Hz 380V	0,75	21 - 300
IN 8.1 GZ	330	1150	283.800	989.000	34,40	119,88	3N - 50 Hz 380V	2,2	21 - 300
IN 8.2 GZ	430	1600	369.800	1.376.000	44,82	166,79	3N - 50 Hz 380V	2,2	21 - 300
IN 8.3 GZ	580	2100	498.800	1.806.000	60,46	218,91	3N - 50 Hz 380V	3	21 - 300

H_i = 8250 kCal/m³